Swagelok

メータリング・バルブ（微量流量調節用）Sシリーズ

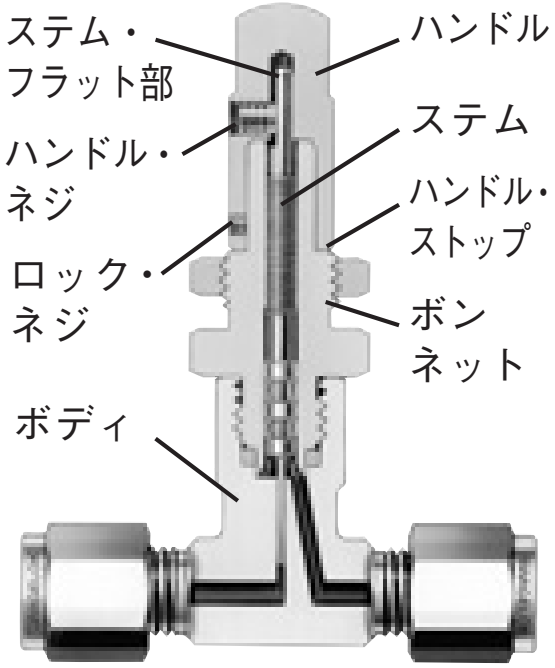

メータリング・バルブ S シリーズは、微量流量調節を目的としています。**締め切り用としては設計されていません。**ステムおよびボディへの損傷を防止するため、ハンドル・ストップの状態で、最小流量を 4 ～ 10 std cm^3/min（0.10 MPa にて）に設定しています。

注意：より微量な流量設定のためにストップ位置を調整すると、バルブやステム・チップが損傷する場合があります。

ハンドル・ストップ位置を調整する場合は、以下の手順で行ってください。

ハンドル・ストップ位置の調整方法

1. 1/16 インチ・サイズの六角キー・レンチを使用して、**ハンドル・ネジ**を緩め、**ハンドル**をバルブから取り外します。
2. **ステム**を希望するハンドル・ストップ位置に調整します。ステムをボディに**過度に締め付けないでください。**
3. 再度**ステム**上で**ハンドル**の位置合わせを行います。**ハンドル・ネジ**をステム・フラット部に合わせます。**ステム**上の**ハンドル**を下方にスライドさせて、**ボンネット**の上部に接触させます。
4. **ハンドル・ネジ**を締め付けて、新しいハンドル・ストップ位置を固定します。
5. バルブのテストを行い、正常に機能していることを確認します。

メータリング・バルブ（微量流量調節用）S シリーズ

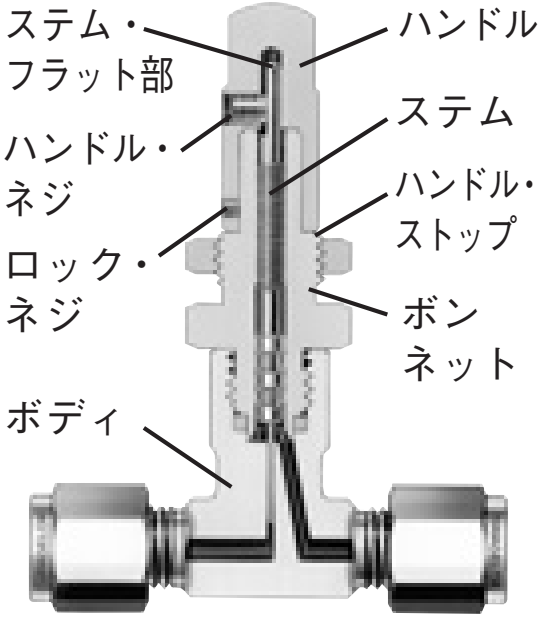

流量設定の固定方法

流量設定を固定する場合は、0.050 インチ・サイズの六角キー・レンチを使用して、ハンドル底部にあるロック・ネジを締め付けます。

この日本語版取り扱い説明書は、英語版取り扱い説明書の内容を忠実に反映することを目的に、製作いたしました。日本語版の内容に英語版との相違が生じないよう、細心の注意を払っておりますが、万が一相違が生じてしまった場合には、英語版の内容が優先されますので、ご留意ください。

Swagelok — TM Swagelok Company
© 1997, 2003, 2009 Swagelok Company
July 2009, R3
MS-CRD-0017J-E
C25P