Válvula de Bola para Servicio General

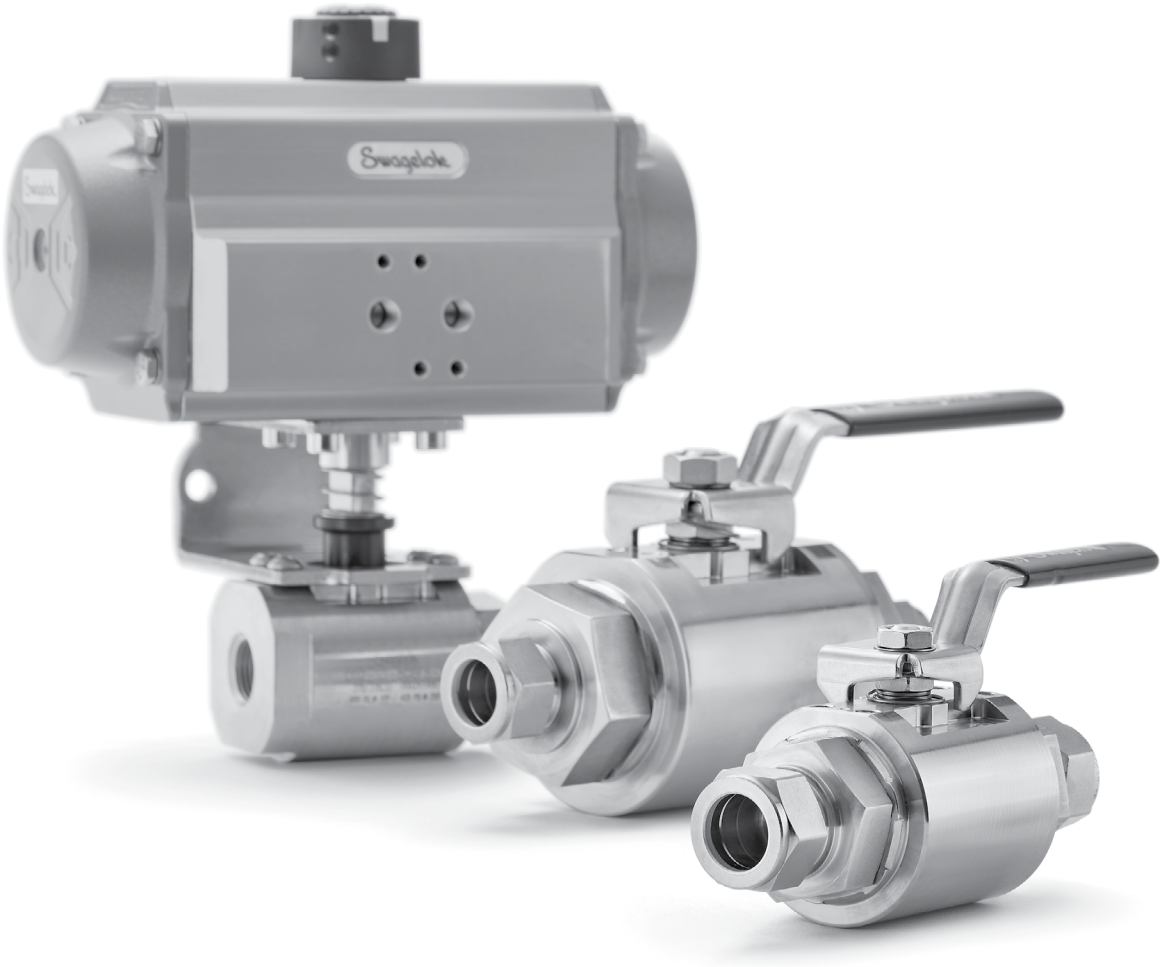

Serie GB

- Presiones de servicio hasta 413 bar (6000 psig) con temperaturas de -40 a 121°C (–40 to 250°F)
- Conexiones finales mediante racores Swagelok® fraccionales (3/8 a 1 pulg.) y métricos (12 a 25 mm), conexiones finales roscadas hembra (3/8 a 1 pulg.)
- Materiales del cuerpo resistentes a la corrosión: 316/316L, Aleación 2507, 6-Moly, Aleación 625, Aleación 825, Aleación C-276
- El diseño de conexión final con bloqueo mecánico patentado ofrece una mayor seguridad
- API 607 opcional para las aplicaciones a prueba de incendios y NACE MR0175/ISO 15156 para gases sulfurosos

Swagelok

Contenido

Características 2

Información Importante acerca de las Válvulas de Bola Swagelok para Servicio General 2

Presión y temperatura de servicio 3

Materiales de construcción 4

Dimensiones 6

Información de pedido 5

Opciones y Accesorios 8

Pruebas 9

Limpieza y embalaje 9

Bajas Emisiones Incontroladas 9

Opciones de Proceso 9

Actuadores neumáticos de conformidad con ISO 5211 10

Características

- Juntas del cuerpo diseñadas para pruebas de presión hidrostática del sistema hasta 1,5 veces la máxima presión nominal
- Los cuerpos de las válvulas tienen un diseño de pernos que se puede usar para bloqueo opcional, montaje en panel, y un soporte compatible con actuador neumático ISO 5211 para reducir los niveles de inventario y dar flexibilidad de instalación
- Diseño patentado de conexión final con bloqueo mecánico (crimpado) para evitar el desmontaje accidental y aumentar la seguridad

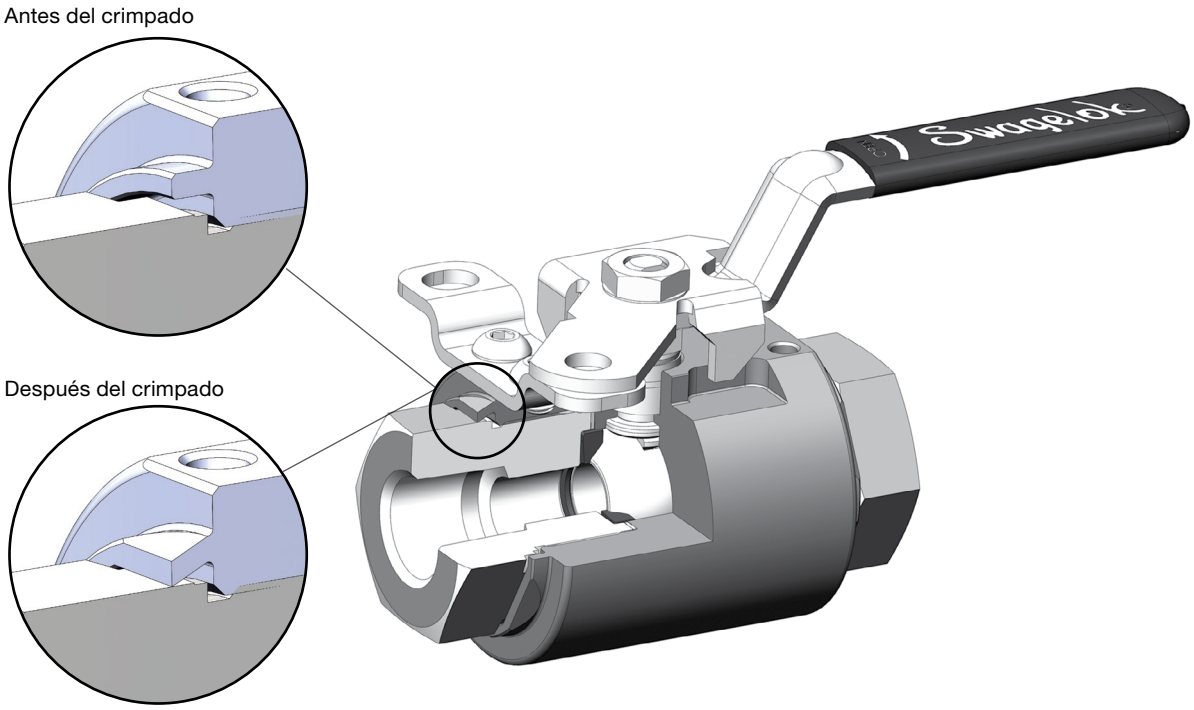

Información Importante acerca de las Válvulas de Bola Swagelok para Servicio General

⚠ **Las válvulas de bola Swagelok están diseñadas para ser utilizadas en posición totalmente abierta o totalmente cerrada.**

⚠ **Para alargar la vida de servicio y evitar fugas, puede ser necesario un ajuste periódico de la empaquetadura.**

⚠ **Las válvulas no actuadas durante un periodo de tiempo prolongado, pueden tener un par de actuación inicial más alto.**

Válvulas de Bola para Servicio General

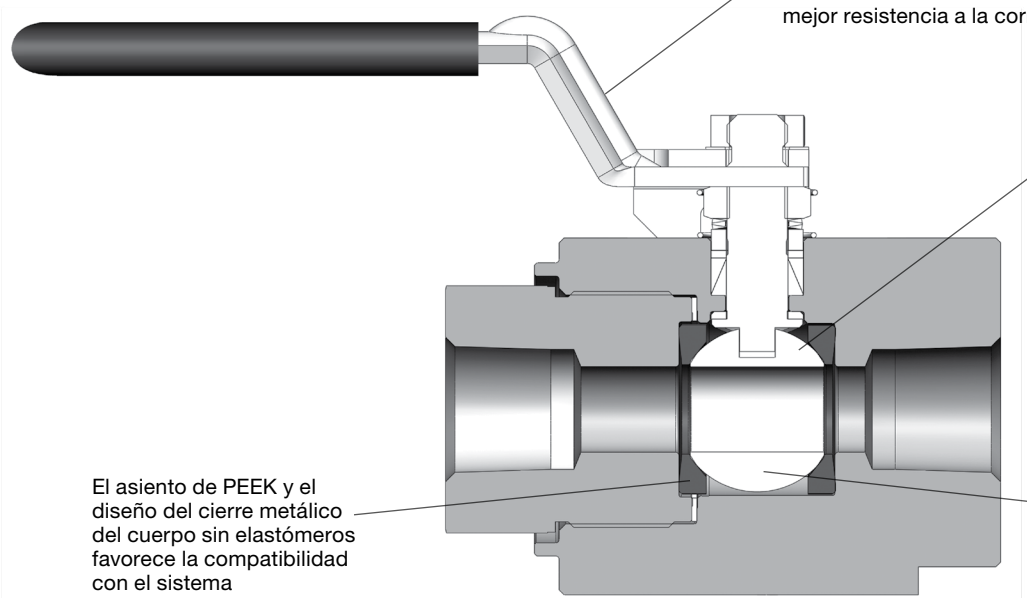

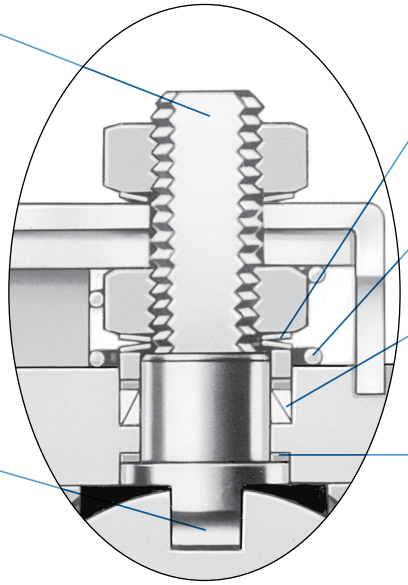

Presión y temperatura de servicio

	316/316L	Aleación 2507	Aleación 625	Aleación 825	6-Moly	Aleación C-276
Temperatura, °C (°F)	**Presión de servicio,** bar (psig)					
–40 (–40)① a 37 (100)	413 (6000)	413 (6000)	413 (6000)	413 (6000)	413 (6000)	413 (6000)
93 (200)	357 (5190)	412 (5981)	413 (6000)	379 (5510)	399 (5800)	377 (5472)
121 (250)	340 (4935)	400 (5818)	413 (6000)	369 (5369)	381 (5535)	362 (5263)

① Cierre estático –50°C (–58°F); no se permite la actuación por debajo de –40°C (–40°F). Consulte el Informe de Pruebas de Producto PTR-5024, *Prueba de Ciclos Térmicos a Baja Temperatura de las Válvulas de Bola para Servicio General Swagelok® series 8GB y 16GB.*

La presión de servicio de las válvulas con conexiones finales Swagelok puede ser menor debido a la presión de servicio del tubo. Consulte el catálogo Swagelok Datos de Tubo, MS-01-107ES para ampliar la información.

Los valores están basados en el Código ASME para Tuberías a Presión, B31.3 para Tuberías de Proceso y B31.1

El valor nominal de temperatura mínima de las válvulas AGB Serie de Fuego con empaquetadura de Grafoil® es de -28°C (-20°F).

Materiales de construcción

Componente	Materiales del cuerpo de la válvula					
	316/316L	**Aleación 2507**	**Aleación 625**	**Aleación 825**	**6-Moly**	**Aleación C-276**
	Calidad del Material/Especificación ASTM					
1 Tuerca del vástago (2)	Acero inoxidable 316					
2 Muelles del vástago (3)	Acero inox. 316/A249					
3 Placa tope	Acero inox. 316/A240					
4 Mando						
5 Funda del mando	Vinilo					
6 Muelle de masa	Acero inox. 316/A313					
7 Manguito	Acero inox. 316 recubierto de PTFE/B783					
8 Soporte de la empaquetadura	Polieteretercetona (PEEK)					
9 *Empaquetadura superior*	*Polieteretercetona (PEEK)*①					
10 *Empaquetadura inferior*						
11 *Cojinetes del vástago*						
12 *Asientos (2)*						
13 *Vástago*	*Acero inox. 316/316L A276*	*625/B446/B574*	*625/B446/B574*	*625/B446/B574*	*625/B446*	*C276/B574*
14 *Cuerpo*	*Acero inoxidable 316/316L A276 y A479*	*2507/A479*	*625/B446*	*825/B425*	*6MO A479 y B691*	
15 *Conexión/es final/es*						
16 *Bola*	*Acero inox. 316/316L A276*				*625/B446*	
17 *Junta de la conexión final (2)*	*Acero inox. 316/ A240 recubierto de plata*	*C276 recubierto de plata*	*C276 recubierto de plata*	*C276 recubierto de plata*	*C276 recubierto de plata*	*C276 recubierto de plata*
Lubricante húmedo	*Con base de PTFE*					

Componentes húmedos en *cursiva.*
① Recubierto con disulfuro de molibdeno con portador de hidrocarburo (excluyendo los asientos 8GB).

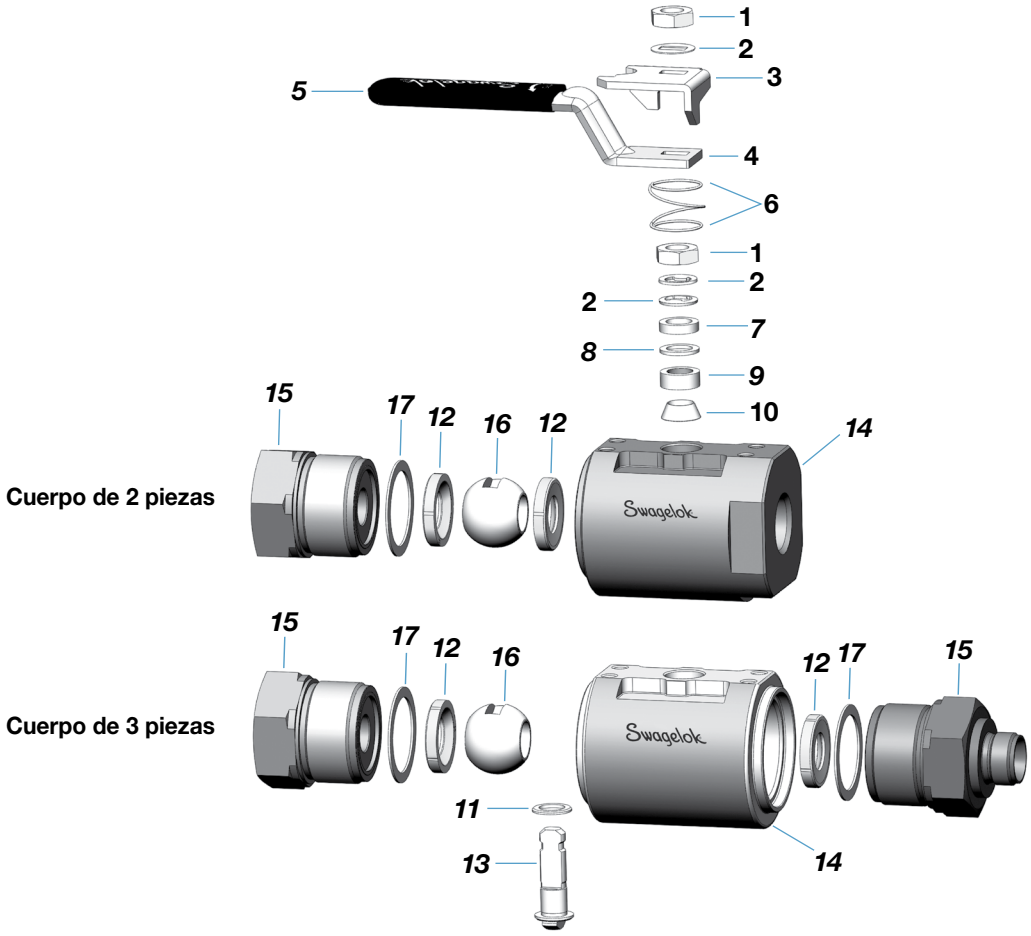

Información de pedido

Construya la referencia de la válvula GB combinando los indicadores en la secuencia que se muestra a continuación.

Estándar

1 2 3 4
SS - 8GB S 8

Dos conexiones finales diferentes con opciones

1 2 3 4 5 6 7
6MO - 16GB S 25MM - F 16 - JLW20YW

Nota: Para que la referencia no supere los 25 caracteres se eliminan los guiones de derecha a izquierda.

Dos conexiones finales diferentes con opciones y actuador neumático

1 2 3 4 5 6 8
SS - A8GB F 8 - S 8 - A60C6

1 Material

(Vea Materiales de Construcción en la página 4.)

SS = Acero inox. 316/316L
6MO = 6-Moly
2507 = Aleación 2507
625 = Aleación 625
825 = Aleación 825
HC = C-276

2 Configuración

8GB = Válvula GB con orificio de 1/2 pulg.
16GB = Válvula GB con orificio de 7/8 pulg.
A8GB = 8GB (API 607)
A16GB = 16GB (API 607)

3 Tipo de conexión final 1

S = Racor Swagelok
F = NPT hembra
FK = Racor Swagelok de media presión
F_RP = Rosca paralela ISO/BSP (sustituya el guión bajo por el tamaño)
F_RT = Hembra ISO/BSP (sustituya el guión bajo por el tamaño)
MS = SAE paralela

4 Tamaño de la conexión final 1

6 = 3/8 pulg. (8GB solo)
8 = 1/2 pulg. (8GB solo)
12 = 3/4 pulg.
16 = 1 in. (16GB solo)
12MM = 12 mm (8GB solo)
16MM = 16 mm (8GB solo)
18MM = 18 mm
20MM = 20 mm
22MM = 22 mm (16GB solo)
25MM = 25 mm (16GB solo)

5 Tipo de conexión final 2

(Se requiere *solo* si el tipo es distinto de la conexión final 1)

S = Racor Swagelok
F = NPT hembra
FK = Racor Swagelok de media presión
F_RT = Hembra ISO/BSP (sustituya el guión bajo por el tamaño)
MS = SAE paralela

6 Tipo de conexión final 2

(Se requiere *solo* si el tamaño es distinto de la conexión final 1)

6 = 3/8 pulg. (8GB solo)
8 = 1/2 pulg. (8GB solo)
12 = 3/4 pulg.
16 = 1 in. (16GB solo)
12MM = 12 mm (8GB solo)
16MM = 16 mm (8GB solo)
18MM = 18 mm
20MM = 20 mm
22MM = 22 mm (16GB solo)
25MM = 25 mm (16GB solo)

7 Opciones de Válvulas

(Nota: Si selecciona más de una opción, los indicadores deben estar en orden alfabético).

Sin opción = Estándar (funda del mando negra)
BL = Funda del mando azul
GR = Funda del mando verde
JK = Mando oval (el estándar es naranja)
JL = Mando de palanca y conjunto de bloqueo (montaje en panel sólo para las 8GB)
JLK = Mando oval y conjunto de bloqueo
PT, W3, W20 = Pruebas de producción (vea la página 9)
RD = Funda del mando roja (estándar para las A8GB y A16GB)
SG = Bola y vástago de aleación 400 (vástago de 625 para válvulas API 607) seleccionadas de acuerdo con MR0175/ ISO 15156 (sólo acero inoxidable).
YW = Funda del mando amarilla

8 Opciones del Actuador neumático

(Vea Actuadores neumáticos de conformidad con ISO 5211, en la página 10)

Válvulas para Gases Sulfurosos

Las válvulas serie GB están disponibles para servicio de gases sulfurosos. La aleación 2507, 6-Moly, la aleación 625, la aleación 825, y la aleación C-276 utilizan materiales de acuerdo con NACE MR0175/ISO15156 por defecto. No es necesario ningún indicador especial.

La válvula estándar de acero inoxidable 316/316L utiliza un cuerpo de 316/316L y conexiones finales de acuerdo con NACE MR0175/ISO15156. La válvula estándar de acero inoxidable 316/316L utiliza un cuerpo de 316/316L y conexiones finales de acuerdo con NACE MR0175/ISO15156. Para una válvula de acero inoxidable con todas las partes húmedas de acuerdo con NACE MR0175, se utiliza una bola y un vástago de aleación 400 (aleación 625 para válvulas API 607) y se puede pedir añadiendo -SG a la referencia de la válvula de acero inoxidable.

Ejemplo: SS-8GBF8-**SG**

Dimensiones

Las dimensiones en milímetros (pulgadas), son como referencia únicamente y susceptibles de cambio.

Conexiones finales mediante racores Swagelok

Dimensiones mostradas con las tuercas Swagelok apretadas a mano. Vea **Información de pedido** en la página 5.

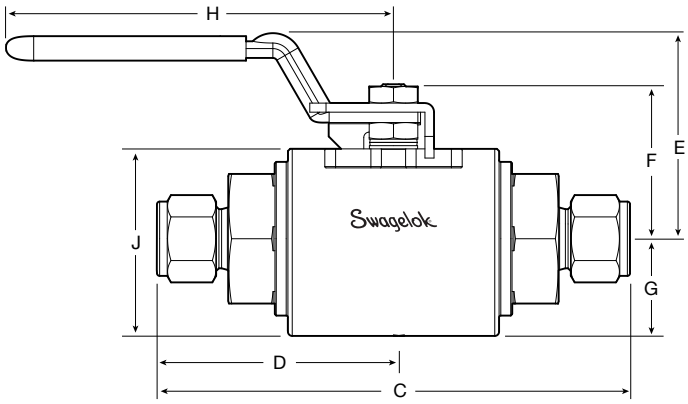

Conexiones Finales mediante Rosca Hembra de 1/2 pulg. (cuerpo de dos piezas)

Las dimensiones de la rosca NPT hembra se basan en la norma ASME B1.20.1. Vea **Información de pedido** en la página 5.

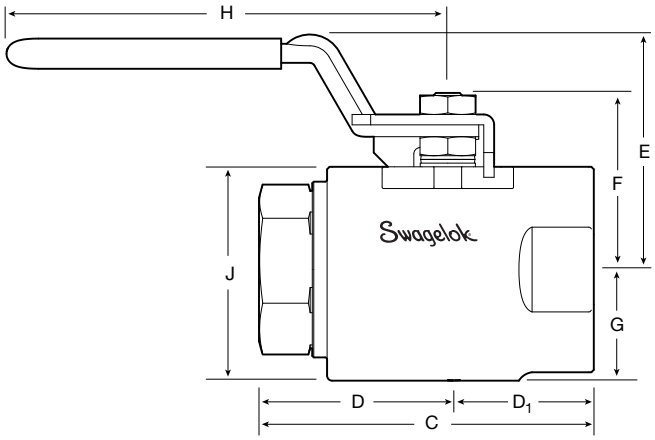

Modelo de Pernos y Placa de Montaje en Panel (Para utilizar con Mando con Bloqueo/Montaje en Panel [-JL])

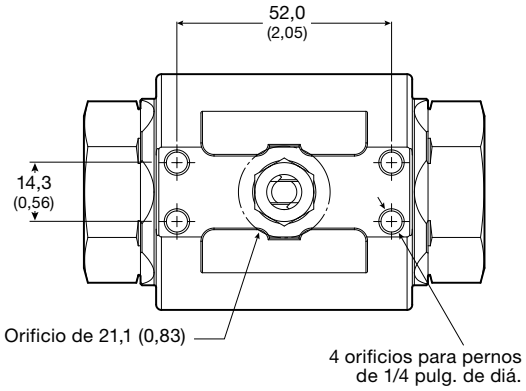

Mando Cerrado

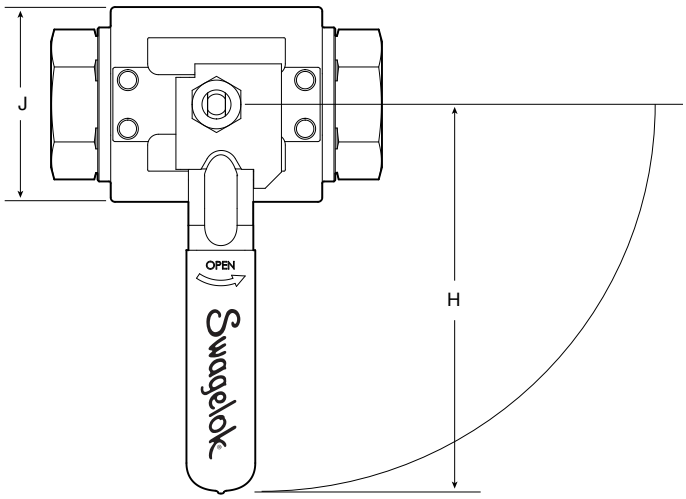

Dimensiones

Las dimensiones en milímetros (pulgadas), son como referencia únicamente y susceptibles de cambio.

Conexión final			Orificio		Dimensiones, mm (pulg.)							
Tipo	Tamaño	Referencia	mm (pulg.)	C_v	C	D	D_1	E	F	G	H	J
Racores Swagelok fraccionales	3/8 pulg.	SS-8GBS6	7,1 (0,281)	2,5	141 (5,55)	70,4 (2,77)	–	59,7 (2,35)	45,5 (1,79)	28,6 (1,13)	114 (4,50)	55,0 (2,17)
	1/2 pulg.	SS-8GBS8②	10,4 (0,41)	7	147 (5,78)	73,4 (2,89)	–	59,7 (2,35)	45,5 (1,79)	28,6 (1,13)	114 (4,50)	55,0 (2,17)
	3/4 pulg.	SS-8GBS12②	13,1 (0,516)	10	147 (5,77)	73,3 (2,89)	–	59,7 (2,35)	45,5 (1,79)	28,6 (1,13)	114 (4,50)	55,0 (2,17)
	3/4 pulg.	SS-16GBS12	15,7 (0,620)	15	176 (6,92)	87,9 (3,46)	–	74,7 (2,94)	64,0 (2,52)	38,1 (1,50)	152 (6,00)	74,3 (2,93)
	1 pulg.	SS-16GBS16	22,2 (0,875)	40	184 (7,26)	92,2 (3,63)	–	74,7 (2,94)	64,0 (2,52)	38,1 (1,50)	152 (6,00)	74,3 (2,93)
Racor Swagelok de Media Presión	3/4 pulg.	SS-16GBFK12	14,2 (0,56)	5	138 (5,44)	69,1 (2,72)	–	74,7 (2,94)	64,0 (2,52)	38,1 (1,50)	152 (6,00)	74,3 (2,93)
	1 pulg.	SS-16GBFK16	18,5 (0,73)	10	138 (5,44)	69,1 (2,72)	–	74,7 (2,94)	64,0 (2,52)	38,1 (1,50)	152 (6,00)	74,3 (2,93)
Racores Swagelok métricos	12 mm	SS-8GBS12MM	9,5 (0,375)	5	147 (5,77)	73,3 (2,89)	–	59,7 (2,35)	45,5 (1,79)	28,6 (1,13)	114 (4,50)	55,0 (2,17)
	16 mm	SS-8GBS16MM	12,7 (0,50)	10	147 (5,77)	73,3 (2,89)	–	59,7 (2,35)	45,5 (1,79)	28,6 (1,13)	114 (4,50)	55,0 (2,17)
	20 mm	SS-8GBS20MM	13,1 (0,516)	10	147 (5,77)	73,3 (2,88)	–	59,7 (2,35)	45,5 (1,79)	28,6 (1,13)	114 (4,50)	55,0 (2,17)
	20 mm	SS-16GBS20MM	15,9 (0,625)	15	176 (6,92)	87,9 (3,46)	–	74,7 (2,94)	64,0 (2,52)	38,1 (1,50)	152 (6,00)	74,3 (2,93)
	25 mm	SS-16GBS25MM	22,2 (0,875)	40	185 (7,27)	92,3 (3,63)	–	74,7 (2,94)	64,0 (2,52)	38,1 (1,50)	152 (6,00)	74,3 (2,93)
Rosca NPT hembra	3/8 pulg.	SS-8GBF6	13,1 (0,516)	10	96,0 (3,78)	48,0 (1,89)	–	59,7 (2,35)	45,5 (1,79)	28,6 (1,13)	114 (4,50)	55,0 (2,17)
	1/2 pulg.	SS-8GBF8① (cuerpo de 2 piezas)	13,1 (0,516)	10	85,0 (3,37)	48,0 (1,89)	37,6 (1,48)	59,7 (2,35)	45,5 (1,79)	28,6 (1,13)	114 (4,50)	55,0 (2,17)
	3/4 pulg.	SS-8GBF12②	13,1 (0,516)	10	116 (4,58)	58,1 (2,29)	–	59,7 (2,35)	45,5 (1,79)	28,6 (1,13)	114 (4,50)	55,0 (2,17)
	3/4 pulg.	SS-16GBF12	22,2 (0,875)	40	127 (4,98)	63,3 (2,49)	–	74,7 (2,94)	64,0 (2,52)	38,1 (1,50)	152 (6,00)	74,3 (2,93)
	1 pulg.	SS-16GBF16③	22,2 (0,875)	40	138 (5,44)	69,1 (2,72)	–	74,7 (2,94)	64,0 (2,52)	38,1 (1,50)	152 (6,00)	74,3 (2,93)
Rosca hembra ISO/BSP cónica	1/2 pulg.	SS-8GBF8RT	13,1 (0,516)	10	96 (3,78)	48 (1,89)	–	59,7 (2,35)	45,5 (1,79)	28,6 (1,13)	114 (4,50)	55,0 (2,17)
Rosca hembra SAE paralela	1/2 pulg.	SS-8GBMS8	13,1 (0,516)	7	96,0 (3,78)	48,0 (1,89)	–	59,7 (2,35)	45,5 (1,79)	28,6 (1,13)	114 (4,50)	55,0 (2,17)
	3/4 pulg.	SS-8GBMS12	13,1 (0,516)	10	116 (4,58)	58,1 (2,29)	–	59,7 (2,35)	45,5 (1,79)	28,6 (1,13)	114 (4,50)	55,0 (2,17)
	3/4 pulg.	SS-16GBMS12	22,2 (0,875)	15	127 (4,98)	63,3 (2,49)	–	74,7 (2,94)	64,0 (2,52)	38,1 (1,50)	152 (6,00)	74,3 (2,93)
	1 pulg.	SS-16GBMS16③	22,2 (0,875)	40	138 (5,44)	69,1 (2,72)	–	74,7 (2,94)	64,0 (2,52)	38,1 (1,50)	152 (6,00)	74,3 (2,93)

① La configuración de rosca NPT hembra de 1/2 pulg. tiene un cuerpo de 2 piezas (sólo acero inoxidable). Todas las demás configuraciones tienen cuerpos de 3 piezas.

② Las válvulas 8GB con conexiones finales de 3/4 pulg. o tubo de 1/2 pulg. de diámetro y 0,035 pulg. de espesor de pared tienen una ligera restricción del caudal a través de la válvula.

② Las válvulas 16GB con tubería de 1 pulg. de diámetro y schedule 40 u 80 tienen una ligera restricción del caudal a través de la válvula.

Opciones y Accesorios

Mandos

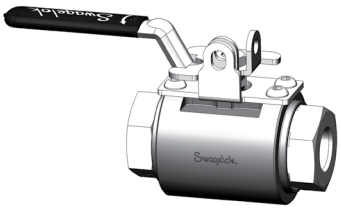

Mando de Palanca con Bloqueo/ Soporte de Montaje en Panel 8GB/A8GB

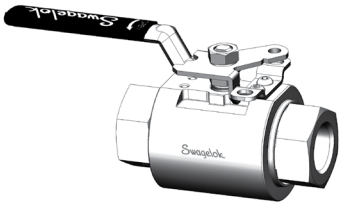

Mando de palanca 16GB y conjunto de bloqueo

Mando oval

Mando oval y conjunto de bloqueo

Las válvulas de bola de la serie GB están disponibles con una variedad de opciones de mandos. Para pedir un mando de palanca con bloqueo, añada **-JL** a la referencia. La válvula 8GB también se puede montar en panel con el mando de palanca con bloqueo. El espesor máximo del panel es de 2,67 mm (0,105 pulg.) (plancha de metal de calibre 12).

Para pedir un mando oval, añada **-JK** a la referencia. Vea la página 5 para otras opciones.

Conjuntos de Mandos con Bloqueo

Conjuntos de Mandos con Bloqueo			
Serie de la válvula	**Descripción del conjunto**	**Contenido del conjunto**	**Referencia del conjunto**
Mando de palanca 8GB/A8GB	Bloqueo/montaje en panel	(1) Soporte de tope (4) Tornillos del conjunto (1) Placa tope	SS-5DK-8GB-JL
Mando oval 8GB/A8GB	Bloqueo	(1) Placa tope con bloqueo (1) Conjunto de bloqueo (2) Tornillos del conjunto	SS-5DK-8GB-JLK
Mandos de palanca y oval 16GB/A16GB①			SS-5DK-16GB-LH

① La temperatura de servicio de la serie 16GB con mando ovalado está limitada a un rango de -17°C (0°F) a 121°C (250°F).

Opción Serie de Fuego (A8GB y A16GB)

Las válvulas Serie GB se ofrecen con una opción a prueba de fuego que cumple las especificaciones de ensayo de API 607, 7ª edición. Esta opción se puede pedir para la 8GB o 16GB añadiendo una A antes de la serie y tamaño de la válvula. Con la opción de seguridad contra incendios, son estándar mando de palanca rojo, empaquetadura de Grafoil y bola con venteo. La bola con venteo permite que la presión se iguale entre el cuerpo de la válvula y el puerto aguas arriba, evitando un exceso de presión y la posible expulsión del cierre durante un incendio. Con la bola con venteo, la válvula no es bidireccional. Esta opción está clasificada para -28°C a 121°C (-20°F a 250°F).

Bola con Venteo

Materiales de Construcción Alternativos para las A8GB y A16GB

Componente	Calidad del Material/ Especificación ASTM
Soportes de la empaquetadura (2)	Poliamida
Empaquetadura	Grafoil con malla de acero inoxidable 316
Cojinete(s) del vástago①	Aleación X-750/AMS 5542
Lubricantes	Disulfuro de tungsteno fluorado; disulfuro de molibdeno con aglutinante de hidrocarburo; antiagarrotamiento de níquel con portador de hidrocarburo

① Recubiertos con disulfuro de molibdeno con aglutinante de hidrocarburo.

Opciones de Proceso

Pruebas de Producción

Para especificar una prueba de producción opcional además de las pruebas estándar, añada un indicador de la tabla de la derecha a la referencia de la válvula.

Ejemplo: SS-8GBF8**-PT**

Indicador de la Prueba	Descripción de la Prueba de Producción
-PT	Las válvulas se prueban con nitrógeno a la presión especificada por el cliente. La presión de prueba no debe superar la presión nominal de la válvula. El caudal de fuga máximo admisible depende de la presión de prueba.
-W20	Las válvulas se someten a prueba hidrostática con agua desionizada a 1,5 veces la presión nominal de la válvula. No se permiten fugas visibles. Serie de Fuego - Nota: Debido al diseño de la válvula, la presión nominal máxima se reduce a 275 bar (4000 psig).
-W3	Las válvulas se someten a prueba de fugas en la carcasa y el asiento para satisfacer los requisitos de prueba de API 598. Serie de Fuego - Nota: Debido al diseño de la válvula, la presión nominal máxima se reduce a 275 bar (4000 psig).

Bajas Emisiones Incontroladas

La norma API 641 del Instituto Americano del Petróleo comprueba las emisiones incontroladas a la atmósfera de las válvulas de bola de un cuarto de vuelta. Las pruebas se realizan en un laboratorio de terceros y certifican que en ningún momento de la prueba la válvula ha tenido una fuga superior a 100 ppm de metano. Hay disponibles Certificados que indican que la válvula tiene la calificación para servicio de Bajas Emisiones para las siguientes válvulas serie GB: 8GB y 16GB. Contacte con su representante autorizado de ventas y servicio Swagelok para ampliar la información.

Pruebas

Todas las válvulas de bola Swagelok para servicio general[1] son probadas en fábrica en ambos sentidos con nitrógeno a 69 bar (1000 psig). Los asientos tienen un caudal de fuga máximo admisible de 0,1 cm^3/min std. La prueba de estanqueidad se realiza con un requisito de ausencia de fugas detectables con un detector de fugas líquido.

① Las válvulas con bolas con venteo sólo se prueban en el asiento desde la entrada hasta la salida.

Limpieza y Embalaje

Todas las válvulas de bola Swagelok para servicio general son limpiadas y embaladas de acuerdo con el procedimiento Swagelok de *Limpieza y Embalaje estándar (SC-10)*, catálogo MS-06-62.

Actuadores neumáticos de conformidad con ISO 5211

Válvula Swagelok serie GB con actuador, solenoide y sensor de proximidad.

Presión y temperatura de servicio

La presión máxima del actuador es de 8,0 bar (116 psig). Vea la tabla **Presión mínima en el actuador** más abajo para las presiones mínimas de actuación.

Servicio del actuador	Indicador de servicio del actuador	Temperatura de servicio °C (°F)
Estándar	—	-40 a 80 (-40 a 176)
Alta temperatura	HT	-15 a 121 (5 a 250)

Los actuadores neumáticos Swagelok de piñón y cremallera ISO 5211 son adecuados para aplicaciones generales. Están disponibles en los modos de actuación de retorno por muelle y doble acción. Las válvulas de cierre (2 vías) requieren una actuación de 90°.

Los ensamblajes de válvula-actuador de esta página se basan en una temperatura del sistema de 20 a 121°C (70 a 250°F) y como mínimo una actuación de la válvula por día, pero no más de una vez por hora. Para obtener información adicional sobre la selección y el dimensionamiento de los actuadores que cumplen la norma ISO 5211, consulte el *catálogo Guía de Selección de Válvulas de Bola Actuadas-Conjuntos de Soporte de Montaje de Actuadores Conformes con ISO 5211,* MS-02-136.

Para válvulas con cuerpos de otros materiales o si su aplicación no está dentro de estas condiciones, contacte con su representante autorizado de Swagelok.

Para ampliar la información técnica, incluyendo materiales de construcción y peso del actuador, consulte *Opciones de Actuación de las Válvulas de Bola* , catálogo MS-02-343.

Para ampliar la información acerca de la selección y dimensionamiento de los actuadores ISO 5211, consulte la *Guía de selección de válvulas actuadas—Conjuntos de montaje de conformidad con ISO 5211, catálogo* MS-02-136.

Presión mínima en el actuador

Serie de la válvula	Modelo del actuador	Indicadores del modelo de retorno por muelle		Modelo del actuador	Doble acción Indicador del modelo	Modo de actuación	
						Retorno por muelle	Doble acción
		Normalmente cerrado	Normalmente abierto			Presión mínima en el actuador, bar (psig)	
8GB	A30	-A30C4	-A30O4	A30	-A30D	4,0 (58)	2,5 (36)
A8GB	A30	-A30C5	-A30O5	A30	-A30D	5,0 (72)	3,0 (43)
	A60	-A60C3	-A60O3	A60	-A60D	3,0 (43)	2,5 (36)
16GB	A60	-A60C4	-A60O4	A30	-A30D	—	4,0 (58)
				A60	-A60D	4,0 (58)	2,5 (36)
A16GB	A100	-A100C4	-A100O4	A60	-A60D	—	4,0 (58)
				A100	-A100D	4,0 (58)	2,5 (36)

⚠ **Precaución: Los conjuntos actuados deben estar bien alineados y sujetos. Una mala alineación o sujeción puede provocar fugas o precipitar fallos en el funcionamiento de la válvula.**

Actuadores neumáticos de conformidad con ISO 5211

Información de pedido

Válvulas con actuadores instalados en fábrica

Referencia típica

A B C

SS-8GBS8 -A30D HT

A Referencia de la válvula

B Modelo del actuador
Seleccione el indicador del actuador según la serie de la válvula, el modo de actuación y el paso de caudal. Vea la tabla Presión **Mínima en el Actuador** en la página 10.

C Servicio del actuador
HT = Alta temperatura
Sin indicador = Estándar

Conjuntos para instalación en campo

Pida un conjunto de actuador y un conjunto de montaje para cada válvula.

Referencia típica de conjunto de actuador

A B C

MS - **A30-4** - DIN **-HT**

A Modelo del actuador
Seleccione el indicador del actuador según la serie de la válvula, el modo de actuación y el paso de caudal. Vea la tabla Presión **Mínima en el Actuador** en la página 10, y la tabla **Indicadores del modelo del actuador** más abajo.

B Tipo de dispositivo de acoplamiento
DIN

C Servicio del actuador
-HT = Alta temperatura
Sin indicador = Estándar

Indicadores del modelo del actuador

Serie de la válvula	Modelo de actuador de retorno por muelle	Indicador del modelo de retorno por muelle	Modelo de doble acción	Indicador del modelo de doble acción
8GB	A30	A30-4	A30	A30-DA
A8GB	A30	A30-5	A30	A30-DA
	A60	A60-3	A60	A60-DA
16GB	A60	A60-4	A30	A30-DA
			A60	A60-DA
A16GB	A100	A100-4	A60	A60-DA
			A100	A100-DA

Opciones de actuadores neumáticos

Swagelok puede suministrar ensamblajes de fábrica con actuadores neumáticos, válvulas solenoides, interruptores de final de carrera y sensores de posición, así como conjuntos para montaje en campo.

Conjuntos de ensamblaje del actuador		
Serie de la válvula	**Actuadores aplicables**	**Referencia del conjunto**
8GB	A30	SS-MB-8GB-F05-14DIN-M
A8GB	A30 o A60	
16GB	A30 o A60	SS-MB-16GB-F05-14DIN-M
A16GB	A60	
	A100	SS-MB-16GB-F05-17DIN-M

Conjuntos de montaje

Los conjuntos de montaje Swagelok ISO 5211 contienen:

- El puente de montaje de acero inoxidable 316
- cuatro tornillos de hexágono interior de acero inoxidable A4 (El A4 es aproximadamente equivalente al AISI 316)
- Acoplamiento de acero inoxidable 316
- Manguito del acoplamiento de aluminio
- Muelle del acoplamiento de acero inoxidable 302
- cuatro tornillos de cabeza hueca de 1/4-20 de acero inoxidable
- Instrucciones

Actuadores neumáticos de conformidad con ISO 5211

Dimensiones

Las dimensiones en milímetros (pulgadas), son como referencia únicamente y susceptibles de cambio.

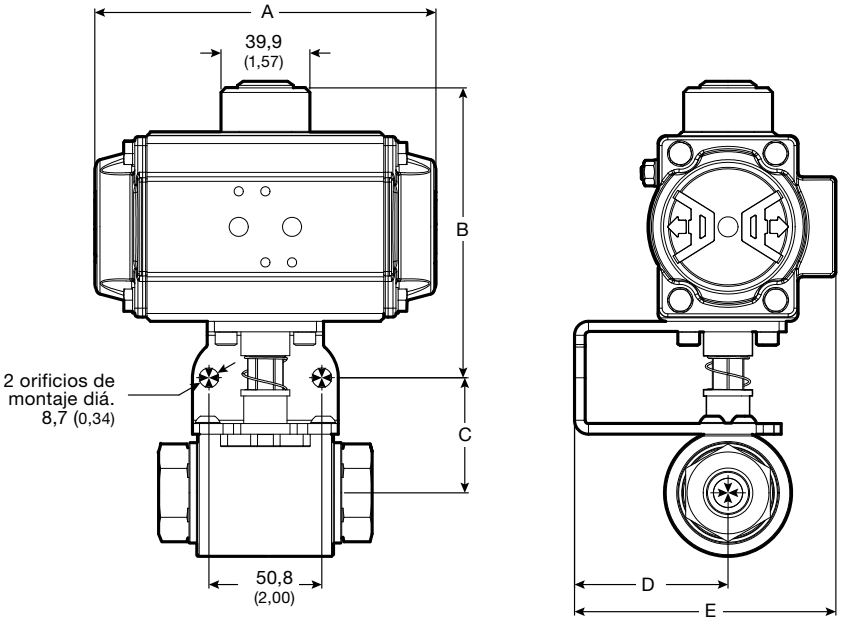

Serie de la válvula	Modelo del actuador	Dimensiones, mm (pulg.)				
		A	B	C	D	E
Válvulas de cierre (2 vías)						
8GB	A30	153 (6,04)	130 (5,13)	51,8 (2,04)	69,1 (2,72)	118 (4,63)
	A60	203 (8,01)	147 (5,80)	51,8 (2,04)	69,1 (2,72)	118 (4,71)
16GB	A60	203 (8,01)	147 (5,80)	61,6 (2,43)	69,1 (2,72)	118 (4,71)
	A100	240 (9,46)	160 (6,31)	61,6 (2,43)	69,1 (2,72)	126 (4,94)

Opciones para los actuadores neumáticos Swagelok de conformidad con ISO 5211

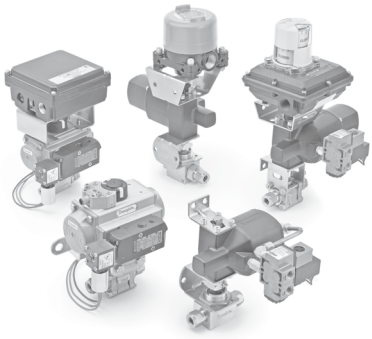

Swagelok tiene disponible una gama de accesorios para mejorar el rendimiento y control de las válvulas para instrumentación y proceso, incluyendo válvulas solenoides, interruptores de final de carrera y sensores de posición. Están disponibles montados en fábrica y para instalación en campo.

Consulte el catálogo Swagelok *Opciones de Actuación de las Válvulas de Bola* , MS-02-343, para ampliar la información.

Peligros del Servicio de Oxígeno

Para ampliar la información sobre los peligros y riesgos de los sistemas enriquecidos con oxígeno, consulte el informe técnico Swagelok *Seguridad en los sistemas de oxígeno,* catálogo MS-06-13ES.

Selección fiable de un componente
Al seleccionar un componente, habrá que tener en cuenta el diseño global del sistema para conseguir un servicio seguro y sin problemas. El diseñador de la instalación y el usuario son los responsables de la función del componente, de la compatibilidad de los materiales, de los rangos de operación apropiados, así como de la operación y mantenimiento del mismo.

⚠ Advertencia: No mezcle ni intercambie productos o componentes Swagelok no regulados por normativas de diseño industrial, incluyendo las conexiones finales de los racores Swagelok, con los de otros fabricantes.

Garantía

Los productos Swagelok están respaldados por la Garantía Limitada Vitalicia Swagelok. Para obtener una copia, visite swagelok.com o contacte con su representante autorizado de Swagelok.

Swagelok—TM Swagelok Company
Grafoil—TM NeoGraf Solutions, LLC.
© 2025 Swagelok Company
MS-02-484ES, RevF, Marzo de 2025