整体式阀帽针阀

O, 1, 18, 20 和 26 系列

- 活负载填料
- 设计紧凑
- 工作压力高达 6000 psig (413 bar)
- 温度高达 315°C (600°F)

Swagelok
世伟洛克

特点

阀杆设计

- V 型 —— 所有系列
- 软座 —— 所有系列
- 调节 —— O, 1 和 18 系列

通径尺寸

- 从 0.080 至 0.375 in. (2.0 至 9.5 mm)

流量系数 (C_v)

- 从 0.09 至 1.80

流道型式

- 直通, 角型和十字型

面板装配

- O, 1 和 18 系列

动负载填料系统

提供符合 API 624 的低排放认证

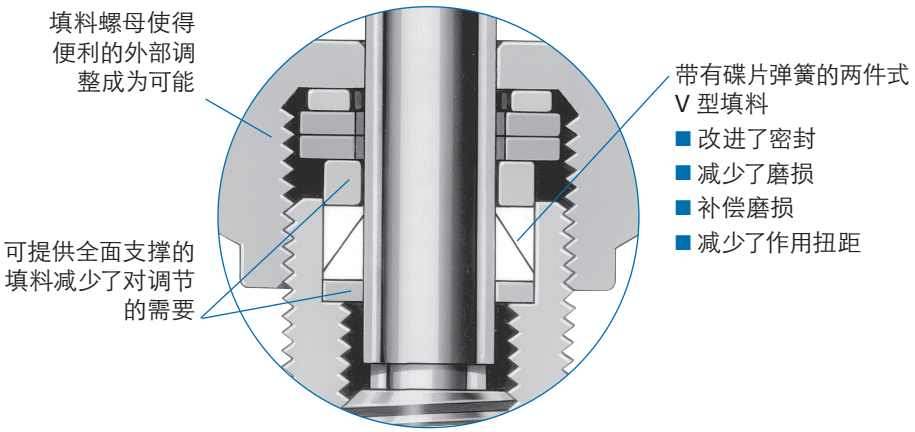

O, 1 和 18 系列

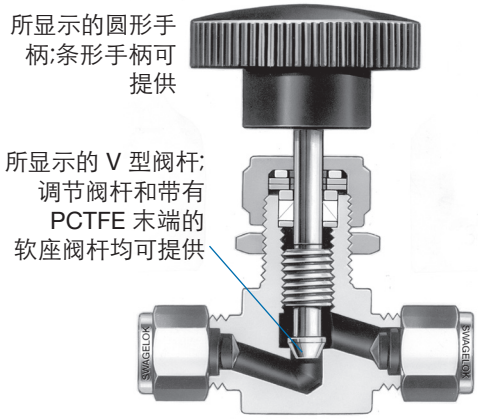

20K 系列

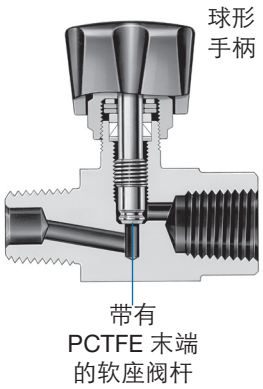

20V 和 26 系列

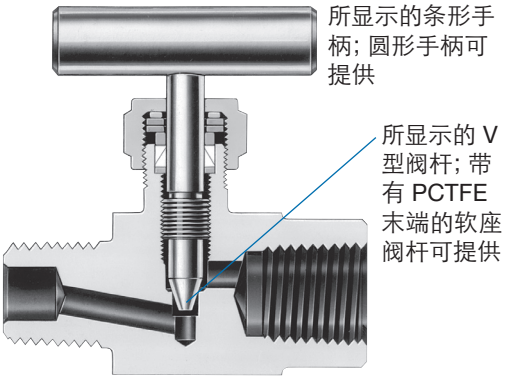

压力 — 温度等级

等级限于:

- 带有 PCTFE 阀杆尖的软座阀杆的最高温度为 93°C (200°F)。
- 带有 UHMWPE 填料的最高温度为 121°C (250°F)。
- 带有 PFA 填料的最高温度为 232°C (450°F)。
- 带有 PEEK 填料的最高温度为 315°C (600°F)。

若想订购带有 PCTFE 阀杆尖和软座阀杆的阀, 请参见第 P 4 和 P 6 页的订购信息和尺寸。
若想订购带有 UHMWPE 或 PEEK 填料的阀, 请参见第 P 7 页的选配件和附件。

O, 1 和 18 系列

ASME 级别	2080	N/A		1500
材料级别	2.2	N/A		3.4
材料名称	316 SS	铜	钢	合金 400
温度, °C (°F)	工作压力, psig (bar)			
−53 (−65) 至 −28 (−20)	5000 (344)	3000 (206)	—	3000 (206)
−28 (−20) 至 37 (100)	5000 (344)	3000 (206)	3000 (206)	3000 (206)
93 (200)	4295 (295)	2350 (161)	2730 (188)	2640 (181)
121 (250)	4085 (281)	2200 (151)	2695 (185)	2555 (176)
148 (300)	3875 (266)	2050 (141)	2660 (183)	2470 (170)
176 (350)	3715 (255)	1470 (101)	2615 (180)	2430 (167)
204 (400)	3560 (245)	390 (26)	—	2390 (164)
232 (450)	3435 (236)	—	—	2380 (163)
260 (500)	3310 (228)	—	—	2375 (163)
315 (600)	3130 (215)	—	—	—

20 和 26 系列

ASME 级别	2500
材料级别	2.2
M材料名称	316 SS
温度 °C (°F)	工作压力 psig (bar)
−53 (−65) 至 37 (100)	6000 (413)
93 (200)	5160 (355)
121 (250)	4910 (338)
148 (300)	4660 (321)
176 (350)	4470 (307)
204 (400)	4280 (294)
232 (450)	4130 (284)
260 (500)	3980 (274)
315 (600)	3760 (259)

若想了解有关带有卡套管接头端部连接的阀门的压力等级的更多信息, 请参见世伟洛克® (Swagelok®) *管子数据* (MS-01-107C4), P 197。

结构材料

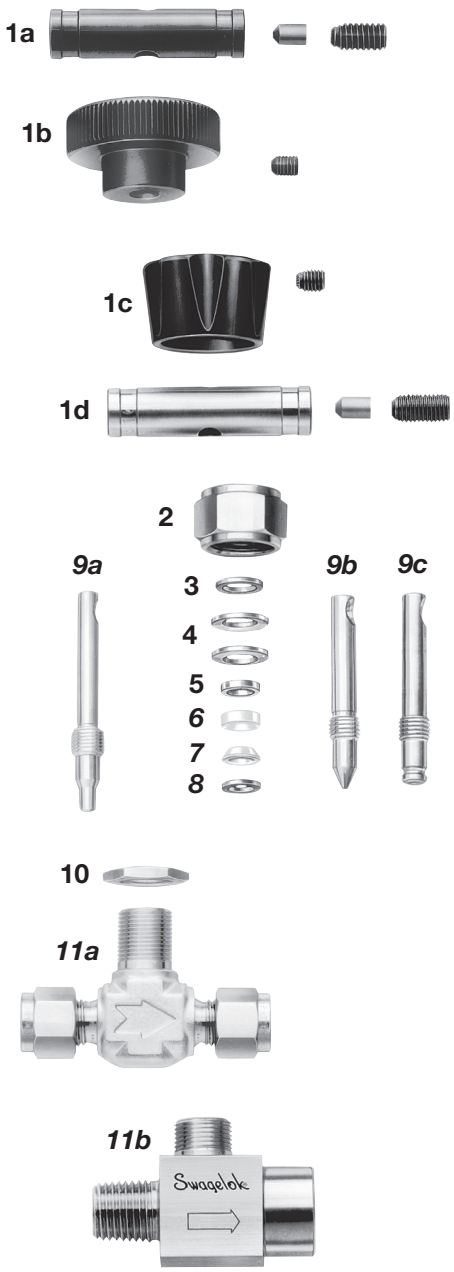

组件	系列	阀体材料			
		材料等级/ASTM 规范			
		316 SS	黄铜	钢	合金
1a 条形手柄	18	阳极氧化铝 2024/B221 或 A209			
手柄销		钢/A108			
固定螺钉		涂镉镍钢			
1b 圆形手柄	O 和 1①	带黄铜插入件的酚醛树脂			
固定螺钉		18-8 不锈钢			
圆形手柄	1②	带黄铜插入件的酚醛树脂			
固定螺钉		镀镍镉钢			
1c 球形手柄	20K	阳极氧化铝 7129/B221	—		
固定螺钉		涂镉镍钢			
1d 条形手柄	20V 和 26	316 SS/A276	—		
手柄销, 固定螺钉		S17400/A564			
2 填料螺母	全部	316 SS/A276	铜 360/B16	12L14/A108	合金 400/B164
3 压盖	O, 1,① 和 20	304 SS/A240, A167			
4 填料弹簧	全部②	S17700/A693			
5 填料压盖	全部	316 SS/A240, A276, B783			
6 *上部填料*	全部	*PFA/D3307*			
7 *下部填料*					
8 *下部压盖*	全部	*316 SS/A240*			*合金 400/B127*
9a *调节阀杆*	O, 1, 和 18	*镀铬③ 316 SS/A276*	*316 SS/A276*		*合金 400/B164*
9b *V 型阀杆*	全部				
9c *软座阀杆*	全部				
阀杆尖		*PCTFE/D1430*			
10 面板螺母	O, 1, 和 18	316 SS	铜 360/B16	316 SS	
11a *阀体*	O, 1, 和 18	*316 SS/A182*	*铜 377/B283*	*镀铬 11L17/A108*	*合金 400/B564*
11b *阀体*	20 和 26	*316 SS/A479*	—		
润滑剂	全部	*二硫化钨和碳氟化合物基底*			

与介质接触的组件以*斜体*字列出。

阀门系列按标准手柄列出。若想了解手柄选配件, 请参见第 P 8 页的手柄。

① 带有 0.172 in. (4.4 mm) 孔口的 1 系列阀门。

② 1 系列阀门, 孔径为 0.250 in. (6.4 mm)。

③ O, 20 和 1 系列带有 0.172 in. (4.4 mm) 孔口 — 2 双弹簧;
18, 26, 和 1 系列带有 0.250 in. (6.4 mm) 孔口 — 3 弹簧。

④ 可调和 V 形阀杆尖和螺纹;软座阀杆螺纹。

清洁和包装

所有整体式阀帽针阀都是根据世伟洛克*标准清洁与包装规范 (SC-10)*, MS-06-62。进行清洁和包装。根据世伟洛克*特殊清洁和包装(SC-11)*, MS-06-63。进行的清洁和包装可作为选项提供, 以确保符合 ASTM G93 级别 C 中所规定的产品洁净度要求。

低逸散性排放

美国石油协会的 API 624 测试了升杆式阀向大气中的逸散性排放。测试在第三方实验室进行，并证明在整个测试过程中，阀门泄漏的甲烷量均未超过 100 ppm。对于采用 PFA 和 PEEK 填料的阀门，可提供证明其已获得低排放服务认证的证书：欲了解更多信息，请联系您当地的世伟洛克授权销售和服务代表。

测试

每个整体式阀帽针阀都在工厂用 1000 psig (69 bar) 下的氮进行过测试。阀座的最大可允许漏泄率为 0.1 标准 cm^3/min。壳体测试是根据使用检漏液时无可探测出的泄漏的要求进行的。

37°C (100°F) 时的流量数据

拧开时的流量系数

O 和 1 系列

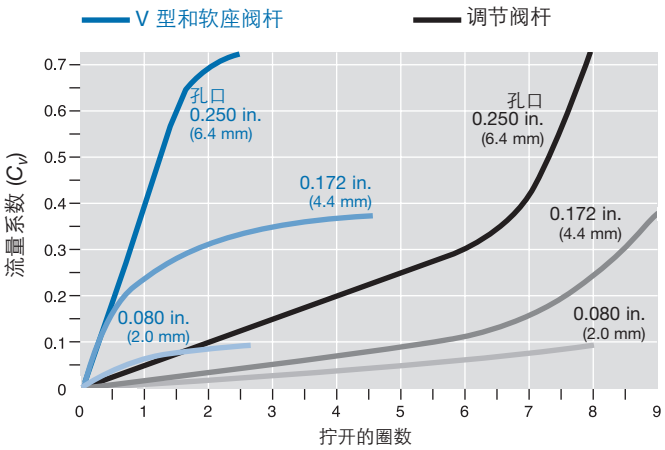

18 系列

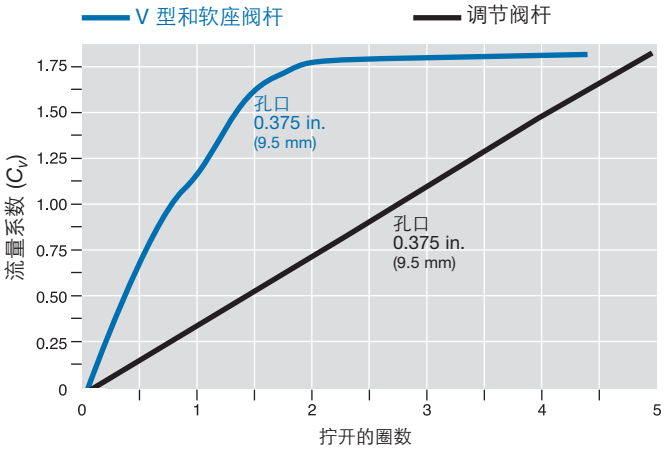

20 和 26 系列

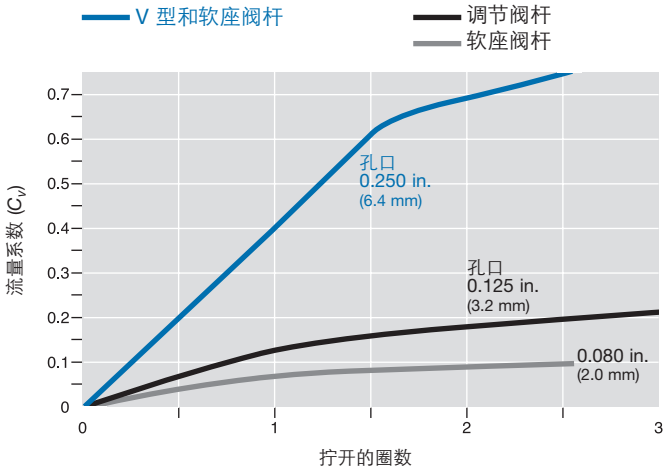

订购信息和尺寸

O, 1 和 18 系列

尺寸单位为英寸 (毫米), 这些尺寸仅供参考, 并可变更。

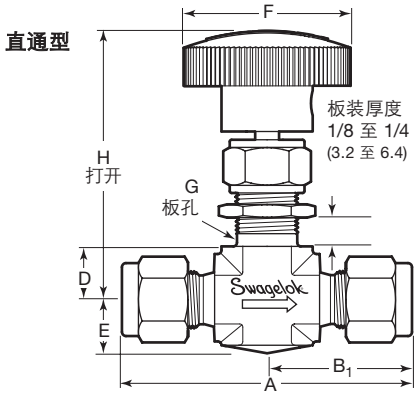

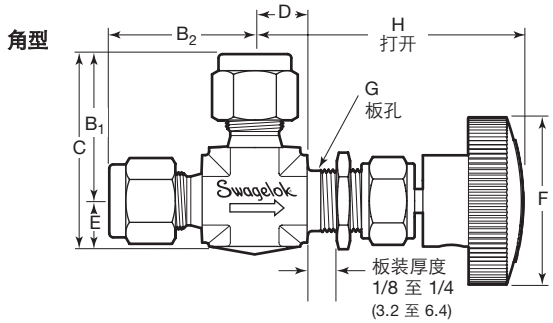

带有调节阀杆的不锈钢阀门

选择一订购号。

带有调节阀杆的 合金400, 铜和钢阀门

将订购号中的 **SS** 替换为材料标记。

例: **M**-ORS2

材料	标记
合金 400	M
铜	B
钢	S

V 型和软座阀杆

将订购号中的 **R** 替换为 **V** 代表 V 型阀杆或 **K** 代表带有 PCTFE 阀杆尖的软座阀杆

例: SS-O**V**S2
SS-O**K**S2

角型阀门

在订购号中加上 **-A**。

例: SS-ORS2-**A**

十字型阀门

某些 1 系列阀门有十字型阀体的型号, 可提供边侧端口间的连续流和通过底部端口的开关或调节流。在右侧显示: SS-1RS4-X

若想了解更多信息和其它订购号,请与您所在地的授权的世伟洛克销售和服务代表联络。

订购信息和尺寸

端接		C_v	孔口 in. (mm)	订购号	尺寸, in. (mm)								
入口/出口	尺寸				A	B_1	B_2	C	D	E	F	G	H
英制世伟洛克卡套管接头	1/8 in.	0.09	0.080 (2.0)	SS-ORS2	1.94 (49.3)	0.98 (24.9)		1.29 (32.8)	0.44 (11.2)	0.31 (7.9)	1.00 (25.4)	0.47 (11.9)	2.28 (57.9)
	1/4 in.	0.37	0.172 (4.4)	SS-1RS4	2.27 (57.6)	1.13 (28.7)		1.51 (38.4)		0.38 (9.7)	1.38 (35.1)	0.53 (13.5)	2.50 (63.5)
	3/8 in.	0.73	0.250 (6.4)	SS-1RS6	2.58 (65.5)	1.29 (32.8)		1.79 (45.5)	0.55 (14.0)	0.50 (12.7)	1.88 (47.8)	0.78 (19.8)	2.97 (75.4)
	1/2 in.			SS-1RS8	2.80 (71.1)	1.40 (35.6)		1.90 (48.3)					
	1/2 in.	1.80	0.375 (9.5)	SS-18RS8	3.80 (96.5)	1.90 (48.3)		2.65 (67.3)	0.75 (19.1)		3.00 (76.2)	1.03 (26.2)	3.91 (99.3)
	3/4 in.			SS-18RS12									
公制世伟洛克卡套管接头	3 mm	0.09	0.080 (2.0)	SS-ORS3MM	1.94 (49.3)	0.98 (24.9)		1.29 (32.8)	0.44 (11.2)	0.31 (7.9)	1.00 (25.4)	0.48 (12.2)	2.28 (57.9)
	6 mm	0.37	0.172 (4.4)	SS-1RS6MM	2.27 (57.6)	1.13 (28.7)		1.51 (38.4)		0.38 (9.7)	1.38 (35.1)	0.53 (13.5)	2.50 (63.5)
	8 mm			SS-1RS8MM	2.34 (59.4)	1.17 (29.7)		1.54 (39.1)					
	10 mm	0.73	0.250 (6.4)	SS-1RS10MM	2.60 (66.0)	1.30 (33.0)		1.80 (45.7)	0.55 (14.0)	0.50 (12.7)	1.88 (47.8)	0.78 (19.8)	2.97 (75.4)
	12 mm			SS-1RS12MM	2.80 (71.1)	1.40 (35.6)		1.90 (48.3)					
	12 mm	1.80	0.375 (9.5)	SS-18RS12MM	3.80 (96.5)	1.90 (48.3)		2.65 (67.3)	0.75 (19.1)		3.00 (76.2)	1.03 (26.2)	3.91 (99.3)
	18 mm			SS-18RS18MM									
内螺纹 NPT	1/8 in.	0.09	0.080 (2.0)	SS-ORF2	1.88 (47.8)	0.94 (23.9)		1.25 (31.8)	0.44 (11.2)	0.31 (7.9)	1.00 (25.4)	0.47 (11.9)	2.28 (57.9)
	1/8 in.	0.37	0.172 (4.4)	SS-1RF2	1.62 (41.1)	0.81 (20.6)		1.19 (30.2)		0.38 (9.7)	1.38 (35.1)	0.53 (13.5)	2.50 (63.5)
	1/4 in.	0.73	0.250 (6.4)	SS-1RF4	2.12 (53.8)	1.06 (26.9)		1.56 (39.6)	0.55 (14.0)	0.50 (12.7)	1.88 (47.8)	0.78 (19.8)	2.97 (75.4)
	3/8 in.	1.80	0.375 (9.5)	SS-18RF6	3.00 (76.2)	1.50 (38.1)		2.25 (57.2)	0.75 (19.1)		3.00 (76.2)	1.03 (26.2)	3.88 (98.6)
	1/2 in.			SS-18RF8									
外螺纹 NPT	1/8 in.	0.09	0.080 (2.0)	SS-ORM2	1.50 (38.1)	0.75 (19.1)		1.06 (26.9)	0.44 (11.2)	0.31 (7.9)	1.00 (25.4)	0.47 (11.9)	2.28 (57.9)
	1/8 in.	0.37	0.172 (4.4)	SS-1RM2	1.62 (41.1)	0.81 (20.6)		1.19 (30.2)		0.38 (9.7)	1.38 (35.1)	0.53 (13.5)	2.50 (63.5)
	1/4 in.			SS-1RM4	1.97 (50.0)	0.98 (24.9)		1.36 (34.5)					
	3/8 in.	0.73	0.250 (6.4)	SS-1RM6	2.25 (57.2)	1.12 (28.4)		1.62 (41.1)	0.55 (14.0)	0.50 (12.7)	1.88 (47.8)	0.78 (19.8)	2.97 (75.4)
	1/2 in.	1.80	0.375 (9.5)	SS-18RM8	3.00 (76.2)	1.50 (38.1)		2.25 (57.2)	0.75 (19.1)		3.00 (76.2)	1.03 (26.2)	3.88 (98.6)
外螺纹 NPT/世伟洛克卡套管接头	1/8 in.	0.09	0.080 (2.0)	SS-ORM2-S2	1.73 (43.9)	0.98 (24.9)	0.75 (19.1)	1.29 (32.8)	0.44 (11.2)	0.31 (7.9)	1.00 (25.4)	0.47 (11.9)	2.28 (57.9)
	1/4 in.	0.37	0.172 (4.4)	SS-1RM4-S4	1.95 (49.5)	1.13 (28.7)	0.98 (24.9)	1.51 (38.4)		0.38 (9.7)	1.38 (35.1)	0.53 (13.5)	2.50 (63.5)
	1/4/3/8 in.	0.73	0.250 (6.4)	SS-1RM4-S6	2.42 (61.5)	1.29 (32.8)	1.12 (28.4)	1.79 (45.5)	0.55 (14.0)	0.50 (12.7)	1.88 (47.8)	0.78 (19.8)	2.97 (75.4)
	3/8 in.			SS-1RM6-S6									
	3/8/1/2 in.			SS-1RM6-S8	2.52 (64.0)	1.40 (35.6)		1.90 (48.3)					
外螺纹/内螺纹 NPT	1/4 in.	0.73	0.250 (6.4)	SS-1RM4-F4	2.19 (55.6)	1.06 (26.9)	1.12 (28.4)	1.56 (39.6)	0.55 (14.0)	0.50 (12.7)	1.88 (47.8)	0.78 (19.8)	2.97 (75.4)
	1/2 in.	1.80	0.375 (9.5)	SS-18RM8-F8	3.00 (76.2)	1.50 (38.1)		2.25 (57.2)	0.75 (19.1)		3.00 (76.2)	1.03 (26.2)	3.88 (98.6)
内螺纹 ISO①	1/4 in.	0.73	0.250 (6.4)	SS-1RF4RT	2.12 (53.8)	1.06 (26.9)		1.56 (39.6)	0.55 (14.0)	0.50 (12.7)	1.88 (47.8)	0.78 (19.8)	2.97 (75.4)
	3/8 in.	1.80	0.375 (9.5)	SS-18RF6RT	3.00 (76.2)	1.50 (38.1)		2.25 (57.2)	0.75 (19.1)		3.00 (76.2)	1.03 (26.2)	3.88 (98.6)
	1/2 in.			SS-18RF8RT									

尺寸是用带有调节阀杆和标准手柄的阀门确定的。所显示的是世伟洛克螺母用手指拧紧时的尺寸。

① 参见规范 ISO 7/1, BS EN 10226-1, DIN-2999, JIS B0203。

订购信息和尺寸

20 和 26 系列

尺寸仅供参考，并可变更。

选择一订购号。

如果要在使用V型阀杆作为标准件的阀门中采用软座阀杆和 PCTFE 阀杆尖，请将 **V** 替换为 **K**。

例：SS-20**K**S4

角型阀门

列出 *C* 尺寸的阀门可提供角型阀体。若想订购，请在订购号中加上 **-A**。

例：SS-20KM4-F4-**A**

直通型

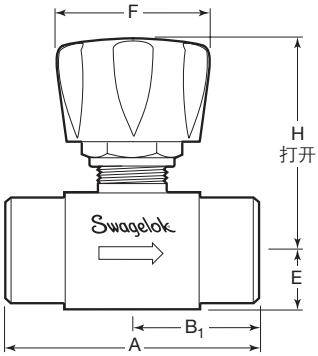

角型

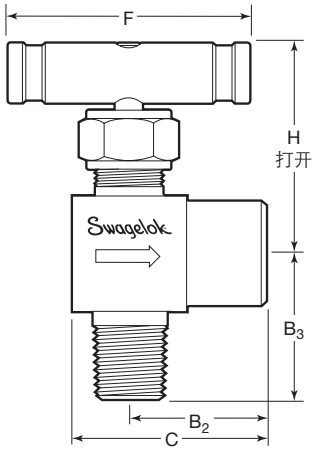

端接			孔口		尺寸，in. (mm)							
入口/出口	尺寸	C_v	in. (mm)	订购号	A	B_1	B_2	B_3	C	E	F	H
有软座阀杆和 PCTFE 阀杆尖的 20 系列												
内螺纹 NPT	1/4 in.	0.09	0.080 (2.0)	SS-20KF4	1.88 (47.8)	0.94 (23.9)	—	—	—	0.42 (10.7)	1.12 (28.4)	1.66 (42.2)
外螺纹 NPT	1/4 in.			SS-20KM4	1.94 (49.3)	0.97 (24.6)						
外螺纹/内螺纹 NPT	1/4 in.			SS-20KM4-F4	1.91 (48.5)	0.94 (23.9)	1.00 (25.4)	1.03 (26.2)	1.44 (36.6)			
带有 V 型阀杆的 20 和 26 系列												
世伟洛克管接头	1/4 in.	0.21	0.125 (3.2)	SS-20VS4	2.46 (62.5)	1.23 (31.2)	1.13 (28.7)	1.16 (29.5)	1.57 (39.9)	0.42 (10.7)	1.75 (44.4)	1.66 (42.2)
	3/8 in.	0.73	0.250 (6.4)	SS-26VS6	3.08 (78.2)	1.54 (39.1)	—	—	—	0.66 (16.8)	2.50 (63.5)	2.31 (58.7)
	1/2 in.			SS-26VS8	3.30 (83.8)	1.65 (41.9)						
内螺纹 NPT	1/4 in.	0.21	0.125 (3.2)	SS-20VF4	1.88 (47.8)	0.94 (23.9)	1.00 (25.4)		1.44 (36.6)	0.42 (10.7)	1.75 (44.4)	1.66 (42.2)
	3/8 in.	0.73	0.250 (6.4)	SS-26VF6	2.50 (63.5)	1.25 (31.8)	—	—	—	0.66 (16.8)	2.50 (63.5)	2.31 (58.7)
	1/2 in.			SS-26VF8			1.41 (35.8)		2.06 (52.3)			
外螺纹 NPT	1/4 in.	0.21	0.125 (3.2)	SS-20VM4	1.94 (49.3)	0.97 (24.6)	—	—	—	0.42 (10.7)	1.75 (44.4)	1.66 (42.2)
外螺纹 NPT/世伟洛克管接头	1/4 in.			SS-20VM4-S4	—	—	1.13 (28.7)	1.00 (25.4)	1.57 (39.9)	—		
外螺纹/内螺纹 NPT	1/4 in.			SS-20VM4-F4	1.91 (48.5)	0.94 (23.9)	1.00 (25.4)	1.03 (26.2)	1.44 (36.6)	0.42 (10.7)	1.75 (44.4)	
	3/8 in.	0.73	0.250 (6.4)	SS-26VM6-F6	2.50 (63.5)	1.25 (31.8)	1.41 (35.8)	1.22 (31.0)	2.06 (52.3)	0.66 (16.8)	2.50 (63.5)	2.31 (58.7)
	1/2 in.			SS-26VM8-F8	2.55 (64.8)	1.25 (31.8)	1.41 (35.8)					
	3/4 至 1/2 in.			SS-26VM12-F8	2.50 (63.5)	1.25 (31.8)	—	—	—			
内螺纹 ISO①	1/4 in.	0.21	0.125 (3.2)	SS-20VF4RT	1.88 (47.8)	0.94 (23.9)	—	—	—	0.42 (10.7)	1.75 (44.4)	1.66 (42.2)
	1/2 in.	0.73	0.250 (6.4)	SS-26VF8RT	2.50 (63.5)	1.25 (31.8)	—	—	—	0.66 (16.8)	2.50 (63.5)	2.31 (58.7)

所显示的是世伟洛克螺母用手指拧紧时的尺寸。

① 参见规范 ISO 7/1, BS EN 10226-1, DIN-2999, JIS B0203。

选配件和附件

阀杆填料材料

两件式 V 型 PFA 填料是标准配置。对于选配的阀杆填料，请在订购号中加上 **-P** 代表 UHMWPE 或 **-PK** 代表 PEEK。若想了解带有选配阀杆填料的阀门的等级，请参见第 P 2 页上的压力 — 温度等级。若想了解与选配阀杆填料材料一起使用的润滑剂，请参见右侧的表格。

例：SS-ORS2-**P**
SS-20KF4-**PK**

阀杆填料成套件

现可提供 PFA，UHMWPE 和 PEEK 填料成套件。成套件中包含有阀杆填料，弹簧，润滑剂以及使用说明。

阀门系列	孔口 in. (mm)	阀杆填料材料，成套件订购号		
		PFA	UHMWPE	PEEK
O	全部	PFA-91K-O	PE-91K-O	PK-91K-O
1	0.172 (4.4)	PFA-91K-14	PE-91K-14	PK-91K-14
	0.250 (6.4)	PFA-91K-16	PE-91K-16	PK-91K-16
18	全部	PFA-91K-18	PE-91K-18	PK-91K-18
20	全部	PFA-91K-20	PE-91K-20	PK-91K-20
26	全部	PFA-91K-16	PE-91K-16	PK-91K-16
润滑剂		二硫化钨和碳氟化合物基底	二硫化钼和碳氢化合物基底	二硫化钼，二硫化钨和碳氟化合物基底

O 形圈阀杆密封

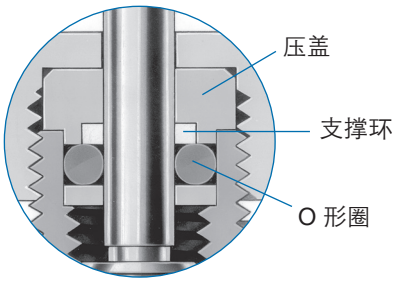

O 形圈阀杆密封包括：

- 适用于 316 SS，钢和 合金400 阀门的 316 SS/ASTM A276 压盖或适用于铜阀门的铜 360 压盖
- 适用于除乙烯丙烯以外的所有 O 形圈的 PTFE/ASTM D1710 支撑环和硅树脂基底的润滑剂，前者需要使用聚乙烯／ASTM D4020 支撑环以及二硫化钼和碳氢化合物基的润滑剂
- O 形圈

O 形圈材料	温度等级 °C (°F)	O 形圈代码	成套件代码	成套件基本订购号
丁纳橡胶 C	–53 至 121 (–65 至 250)	-BC	BC70	-9K-O (O 和 20 系列) -9K-14 (1 系列，0.172 in. 孔口) -9K-16 (1 系列，0.250 in. 孔口) -9K-18 (18 系列)
丁腈橡胶	–28 至 121 (–20 至 250)	-B	BN70	
乙烯丙烯		-E	EP70	
碳氟 FKM	–28 至 232 (–20 至 450)	-V	VA70	
Kalrez®	–12 至 176 (10 至 350)	-KZ	KZ00	
硅树脂	–28 至 121 (–20 至 250)	-SI	SI70	

带有 O 形圈阀杆密封的阀门

在订购号中加上一个 O 形圈标记。

例：SS-ORS2-**BC**
SS-20KF4-**B**

O 形圈维修保养成套件

维修保养成套件中包含有 O 形圈，支撑环，润滑剂以及使用说明。

若想订购，请在成套件基本订购号中加上成套件标记。

例：**BC70-9K-O**

选配件和附件

手柄

- O 和 1 系列阀 —— 标准配置为黑色酚醛圆形手柄；另可提供彩色酚醛手柄，316 SS 条形手柄和黑色阳极氧化铝条形手柄。
- 18 系列阀——标准配置为黑色阳极氧化铝条形手柄；另可提供 316 SS 不锈钢条形手柄和酚醛圆形手柄。
- 20K 系列阀 —— 标准配置为黑色阳极氧化铝球形手柄；酚醛塑料圆形手柄，316 SS 条形手柄和黑色阳极氧化铝条形手柄均为选购件。
- 20V 和 26 系列阀 —— 标准配置为 316 SS 条形手柄；酚醛塑料圆形手柄和黑色阳极氧化铝条形手柄均为选购件。

带有选配手柄的阀门

在订购号中加上手柄标记。

手柄	标记 (O和1系列)	标记 (18, 20 和 26 系列)	成套件 颜色标记
黑色酚醛塑料	-BK	-BKP	-BK
蓝色酚醛塑料	-BL	-BLP	-BL
绿色酚醛塑料	-GR	-GRP	-GR
橙色酚醛塑料	-OG	-OGP	-OG
红色酚醛塑料	-RD	-RDP	-RD
黄色酚醛塑料	-YW	-YWP	-YW
316 SS 条形	-SH	-SH	—
黑色电镀铝条形	-BKB	-BKB	—

例：
SS-ORS2-**BL**
SS-20KF4-**SH**

手柄成套件

手柄成套件中包含有手柄和使用说明。请选择一个手柄成套件订购号。

若欲获得彩色酚醛塑料手柄，请将订购号中的 **BK** 替换为成套件颜色标记。

阀门系列	孔口 in. (mm)	手柄成套件订购号		
		黑色酚醛塑料	黑色铝制条形	316 SS 条形
O	全部	PH-5K-OK-BK	A-5K-14B-BK	SS-5K-14B
1	0.172 (4.4)	PH-5K-14K-BK		
	0.250 (6.4)	PH-5K-4K-BK	A-5K-6NB-BK	SS-5K-6NB
18	全部	PH-5K-7K-BK	A-5K-18B-BK	SS-5K-7B
20	全部	PH-5K-14K-BK	A-5K-14B-BK	SS-5K-14B
26	全部	PH-5K-4K-BK	A-5K-6NB-BK	SS-5K-6NB

例：PH-5K-OK-**BL**

若想订购用于 20K 系列阀门的黑色阳极氧化铝球形手柄成套件，请使用订购号 **A-5K-20K-BK**。

酸性气体服务

现有适用于酸性气体服务的带有内螺纹 NPT，内螺纹 ISO 和外螺纹 NPT端接的整体阀帽式针阀。 阀杆和下部压盖为合金 400 材料。 材料选择符合 NACE MR0175/ISO 15156。 关于不锈钢卡套管接头要求方面的信息，请参阅 NACE 规范。

若想订购，请在订购号中加上 **-SG**。

例：SS-ORF2-**SG**

特殊清洁与包装 (SC-11)

若想订购根据世伟洛克*特殊清洁和包装 (SC-11)*，MS-06-63 进行清洁与包装的整体式阀帽针阀，从而确保与 ASTM G93 级别 C 中规定的产品洁净度要求相一致，请在阀门订购号中加上**-SC11**。

例：SS-ORS2-**SC11**

氧气服务危险性

欲获得有关富氧系统危险性的信息，请参阅世伟洛克技术报告*氧气系统安全* (MS-06-13C4)，P 1144。

⚠ **在阀门的使用寿命内可能会需要调整填料。**

⚠ **在一段时间内没有拧过的阀门可能会有更高的初始致动扭距。**

⚠ **为了延长阀门的使用寿命、确保正确的阀门性能并防止泄漏，需使用和额定关闭力矩同样大的力矩实现阀门的正向关闭。**

⚠ **警告：**
请勿将世伟洛克产品或不符合工业设计标准的元件（包括世伟洛克卡套管接头端接）与其他制造商的产品或元件混用或互换。

Swagelok 世伟洛克